11/2016

Mod: GDI/2F4

Production code: 65/40 PCG-D

Diamond
catering equipment

Mod./Type:	_65/... PCG-D	cod./num.	2532328.00
		data/date:	26/10/2016

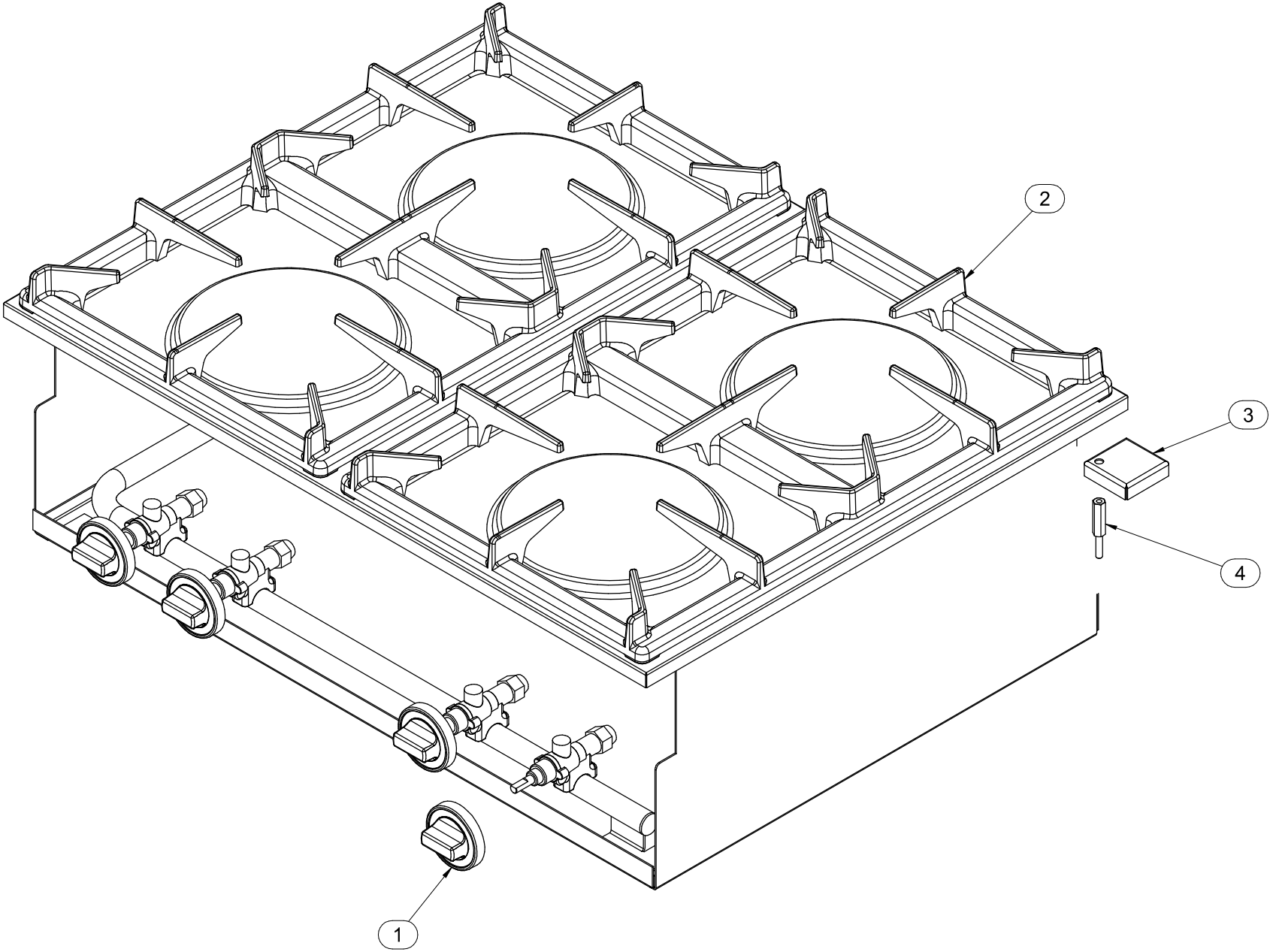

Mod.:	_65/… PCG-D			cod. / num. 2532332.00 data / date 26/10/2016 rif. / ref. 2532328.00		RICAMBI CONSIGLIATI - RECOMMENDED SPARE PARTS - PIÈCES DÉTACHÉES RECOMMANDÉES - EMPFOHLENEN ERSATZTEILE	65/40 PCG-D	65/80 PCG-D	NOTE
POS.	DESCRIZIONE	DESCRIPTION	DENOMINATION	BENENNUNG	COD.		Q. ty		
1	MANOPOLA	KNOB	BOUTON	DREHKNOPF	612.067.00	*	2	4	
2	GRIGLIA	GRID	GRILLE	ROST	681.070.00		1	2	
3	STAFFA	BRACKET	SUPPORT	HALTERUNG	623.604.00		4	4	
4	PERNO	PIVOT	PIVOT	STIFT	641.000.00		4	4	
5									
6									
7									
8									
9									
10									
11									
12									
13									
14									
15									
16									
17									
18									
19									
20									
21									
22									
23									
24									
25									
26									
27									
28									
29									
30									
31									

Mod./Type:	_65/... PCG-D	cod./num.	2532330.00
		data/date:	26/10/2016

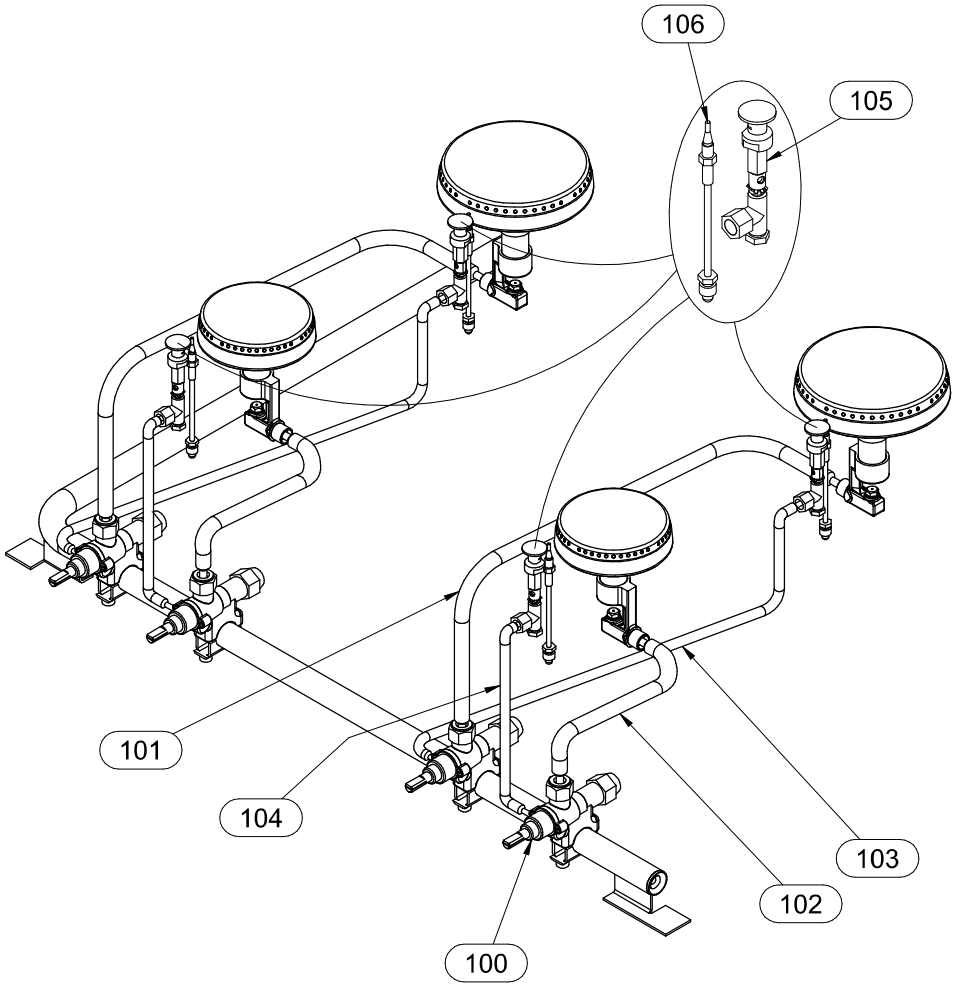

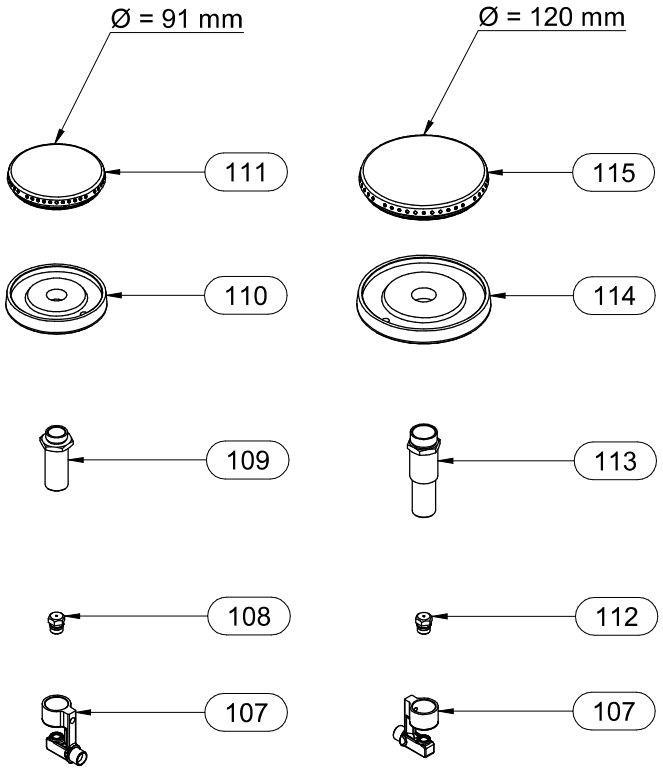

Mod.:	_65/... PCG -D			cod. / num. 2532331.00 data / date 26/10/2016 rif. / ref. 2532330.00		RICAMBI CONSIGLIATI - RECOMMENDED SPARE PARTS - PIÈCES DÉTACHÉES RECOMMANDÉES - EMPFOHLENEN ERSATZTEILE	_65/40 PCG-D	_65/80 PCG-D	NOTE
POS.	DESCRIZIONE	DESCRIPTION	DENOMINATION	BENENNUNG	COD.		Q. ty		
100	RUBINETTO GAS	GAS TAP	ROBINET GAZ	GASHAHN	671.088.00	*	2	4	
101	TUBO GAS	GAS PIPE	TUBE GAZ	GASROHR	256.501.00		1	2	
102	TUBO GAS	GAS PIPE	TUBE GAZ	GASROHR	256.502.00		1	2	
103	TUBO GAS	GAS PIPE	TUBE GAZ	GASROHR	256.503.00		1	2	
104	TUBO GAS	GAS PIPE	TUBE GAZ	GASROHR	256.504.00		1	2	
105	GRUPPO PILOTA	PILOT GROUP	GROUPE VEILLEUSE	ZÜNDBRENNER GRUPPE	256.228.00	*	2	4	
106	TERMOCOPPIA	THERMOCOUPLE	THERMOCOUPLE	THERMOELEMENT	256.227.00	*	2	4	
107	PORTAUGELLO	NOZZLE HOLDER	PORTE-INJECTEUR	SPRITZDÜSE-TRÄGER	672.157.00		2	4	
108	KIT UGELLI 3,5kW	KIT NOZZLES 3,5kW	KIT INJECTEURS 3,5kW	KIT DÜSEN 3,5kW	265.003.00		1	2	
109	VENTURI PER BRUCIATORE	VENTURI TUBE FOR BURNER	TUBE DE VENTURI POUR BRÛLEUR	VENTURI-DÜSE FÜR BRENNER	672.163.00		1	2	
110	BRUCIATORE 3,5kW	BURNER 3,5kW	BRULEUR 3,5kW	BRENNER 3,5kW	672.162.00		1	2	
111	SPARTIFIAMMA	FLAMESPREADER	CHAPEAU BRULEUR	FLAMMENTEILER	682.007.00	*	1	2	
112	KIT UGELLI 6kW	KIT NOZZLES 6kW	KIT INJECTEURS 6kW	KIT DÜSEN 6kW	265.004.00		1	2	
113	VENTURI PER BRUCIATORE	VENTURI TUBE FOR BURNER	TUBE DE VENTURI POUR BRÛLEUR	VENTURI-DÜSE FÜR BRENNER	672.156.00	*	1	2	
114	BRUCIATORE 6kW	BURNER 6kW	BRULEUR 6kW	BRENNER 6kW	672.155.00		1	2	
115	SPARTIFIAMMA	FLAMESPREADER	CHAPEAU BRULEUR	FLAMMENTEILER	682.006.00		1	2	
116									
117									
118									
119									
120									
121									
122									
123									
124									
125									
126									
127									
128									
129									
130									
131									
132									
133									
134									