07/2013

Mod: VLS1/R

Production code: WDL 100

Diamond
catering equipment

Notice d'utilisation et d'installation
WD 100 / WD 200 / WDL 100 / WDL 200

Présentation de l'appareil

Ces vitrines chauffantes sont spécialement étudiées pour les snacks, les bars, les boulangeries…

Elles vous permettent de valoriser et de maintenir en température toutes sortes de produits, quiches, pizzas, viennoiseries, croissants…

Votre appareil est issu d'une gamme composée de deux modèles (1 ou 2 étages) et de deux versions (avec ou sans éclairage).

Les parois sont entièrement panoramiques pour une meilleure exposition des produits.

Vous disposez de deux ouvertures par niveaux (avant et arrière). Les dimensions intérieures sont conçues pour recevoir des plats GN 1/1. Vous pouvez réguler l'humidité interne avec de l'eau que vous verserez dans le bac situé au centre de l'appareil.
Ces produits sont à usage professionnel et doivent donc être utilisés par du personnel qualifié.

Caractéristiques techniques

Appareil	Dimensions extérieures mm	Dimensions intérieures mm	Poids
WD 100	290 X 350 X 285	560 x 330	8.5 Kg
WD 200	290 X 350 X 390	560 x 330	12 Kg
WDL 100	290 X 350 X 375	560 x 330	11 Kg
WDL 200	290 X 350 X 480	560 x 330	15 Kg

Appareil	Puissance	Tension nominale	Courant absorbé		
			Ph 1	Ph 2	Ph 3
WD 100	650 W	230	2,8 A	-	-
WD 200	650 W	230	2,8 A	-	-
WDL 100	650 W	230	2,8 A	-	-
WDL 200	650 W	230	2,8 A	-	-

Fonctionnement

Mise en marche : Appuyez sur l'interrupteur marche arrêt.

Le réglage de la température de la vitrine se fait à l'aide du thermostat, pour le préchauffage réglez le sur la position désirée jusqu'à l'extinction du voyant de contrôle thermostatique.

Pour les versions WDL, l'éclairage est piloté à l'aide de l'interrupteur lumineux.

Verser délicatement de l'eau dans le bac afin de réguler le taux d'humidité, l'autonomie du bac correspond à une journée continue d'utilisation de votre vitrine.

Installation

Le raccordement électrique doit être effectué par du personnel qualifié.
Raccordez votre appareil à une prise de courant munie d'une connexion à la terre.
Vérifier que le courant admissible par votre installation soit supérieur au courant absorbé par l'appareil (6 A).

Correspondance des couleurs de câbles :

Phase : Brun ou noir
Neutre : Bleu
Terre : Jaune Vert

Entretien

Avant toute opération d'entretien, laissez refroidir complètement votre appareil.

Nettoyez régulièrement les parois externes de votre appareil à l'aide d'eau chaude, de liquide vaisselle et d'une éponge non abrasive. Rincez votre appareil à l'aide d'une éponge humide.

Ne nettoyez pas votre appareil sous un jet d'eau, les infiltrations risqueraient de l'endommager.

Instruction for use and installation
WD 100 / WD 200 / WDL 100 / WDL 200

Description of the appliance

These heated displays are special designed for snacks, bars and bakeries…

They will allow you to display and keep the temperature all sorts of products, pies, pizza, pastries, croissants…

Your display comes from a range of two models: one or two levels, and two versions: with or without light.

Completely panoramic for a better display of the products provided with a front and rear opening on each level for a fast and practical service. The inside dimensions are designed to fit 1/1 GN container. You can set the humidity with the water to put in the small drawer located in the bottom center.

These appliances are for a professional use and must therefore be operated by qualified staff.

Technical data

Product	Dimensions (mm)	Dimension of the inside area (mm)	Weight (kg)
WD 100	290 X 350 X 285	560 x 330	8.5
WD 200	290 X 350 X 390	560 x 330	12
WDL 100	290 X 350 X 375	560 x 330	11
WDL 200	290 X 350 X 480	560 x 330	15

Product	Power (W)	Supply (volt)	Minimum current of the network		
			Ph 1	Ph 2	Ph 3
WD 100	650	230	2,8 A	-	-
WD 200	650	230	2,8 A	-	-
WDL 100	650	230	2,8 A	-	-
WDL 200	650	230	2,8 A	-	-

Operation

To turn the display on, push on the on/off switch.
The temperature setting of the display is done through the thermostat. To preheat it, set the thermostat on the wanted position until the pilot light switches off.
Put delicately water inside the tray in order to regulate humidity inside the display.
The quantity inside the tray is enough for one day of use.

Installation

The electrical wiring has to be done by a qualified technician. Wire your appliance to a plug with an earth connection. Please check whether the current doesn't exceed the maximum capacity of the appliance (6 Amps).

Explanation of the wire colors :

Phase : Brown
Neutral: Blue
Earth : Yellow-Green

Cleaning

Before starting to clean, make sure that your display is completely cool.

Your appliance must be cleaned every day with a non-abrasive sponge and some washing-up liquid.
Clean all the outside regularly with warm water, dishwashing liquid and a soft sponge.
Rinse your appliance with a damp sponge.
Do not clean your appliance under running water as the water entering the system could damage your appliance.
Should the appliance break down, please have it checked by a qualified technician.

Nomenclature **WDL 200**
Spare part **WDL 200**

Rep	Code	Qty	Pièce	Spare part
1	C03006	1	Cordon avec prise	Cord with plug
2	A13009	4	Pied	Foot
3	D02097	1	Résistance blindée	Heating element
4	A07012	2	Interrupteur	Switch
5	A14042	1	Bouton	Knob
6	A06044	1	Thermostat	Thermostat
7	A08005	1	Voyant rouge	Red pilot light
8	A17009	4	Poignée	Handle
9	78019BA	1	Plateau bas	Lower tray
10	78008	1	Bac à eau	Water container
11	H01039	4	Porte complète	Full door
12	H01037	2	Plexiglass côté	Side plexiglass
13	H01045	2	Bandeau	Panel
14	H01041	1	Protection	Protection
15	A18014	1	Réglette	Setting stick
16	A18013	1	Néon	Halogen
17	H01040	2	Bandeau	Panel

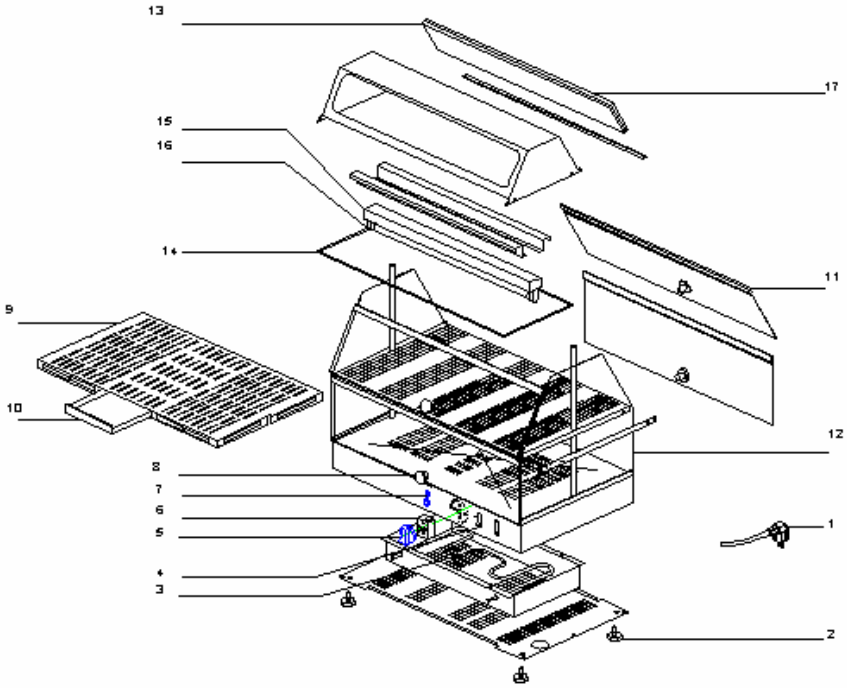

Nomenclature **WDL 100**
Spare part **WDL 100**
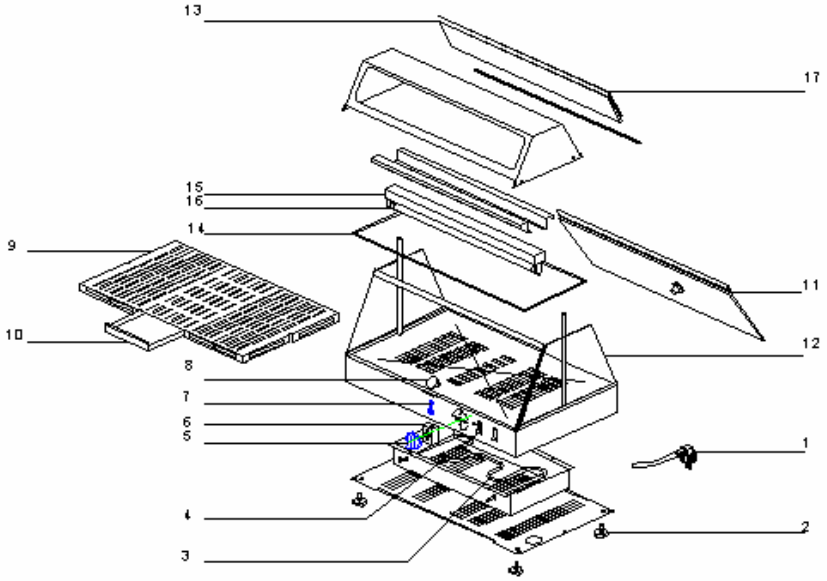
Rep	Code	Qty	Pièce	Spare part
1	C03006	1	Cordon avec prise	Cord with plug
2	A13009	4	Pied	Foot
3	D02097	1	Résistance blindée	Heating element
4	A07012	2	Interrupteur	Switch
5	A14042	1	Bouton	Knob
6	A06044	1	Thermostat	Thermostat
7	A08005	1	Voyant rouge	Red pilot light
8	A17009	2	Poignée	Handle
9	78019BA	1	Plateau bas	Lower tray
10	78008	1	Bac à eau	Water container
11	H01044	2	Porte complète	Full door
12	H01043	2	Plexiglass côté	Side plexiglass
13	H01045	2	Bandeau	Panel
14	H01041	1	Protection	Protection
15	A18014	1	Réglette	Setting stick
16	A18013	1	Néon	Halogen
17	H01040	2	Bandeau	Panel